COOLENS®
视清科技

WWT-DMU03X105-AL

规格书

高分辨率镜头

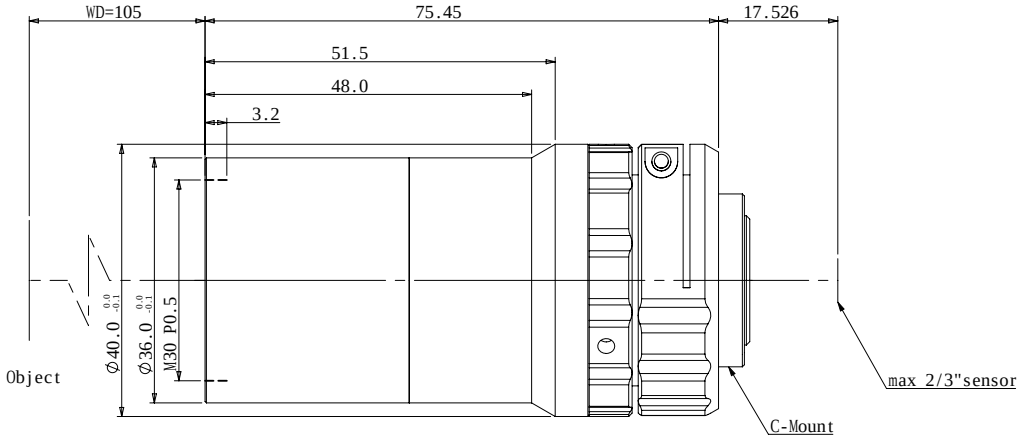

光学参数

放大倍率 β(x)	0.3
物方工作距 WD(mm)	105
支持 CCD 尺寸 (Φmm)	11 (2/3")
像方最佳 F/#	11.4
物方数值孔径 N.A	0.01312
物方分辨率 (μm)	25.6
物方理论景深 DoF(mm)	10.1
像方 MTF30 (lp/mm)	86
畸变 (% Max)	0.02

视野范围 (mm x mm)

2/3"(8.45x7.1)	28.2x23.7

机械参数

相机接口	C
镜头长度 (mm)	75.45